平面図 S=1:500

2級基準点座標一覧表

点　名	X座標	Y座標	標　高
2-No. 1	101914.774	96191.390	30.408
2-No. 2	100956.420	95930.850	33.265

3級基準点座標一覧表

点　名	X座標	Y座標	標　高
3-No. 1	101623.598	96083.088	31.214
3-No. 2	101433.654	96000.415	28.698
3-No. 3	101210.736	96009.702	30.975

4級基準点座標一覧表

点　名	X座標	Y座標	標　高
4-No. 1	101883.826	96177.188	30.065
4-No. 2	101848.626	96162.291	29.600
4-No. 3	101780.584	96133.159	28.837
4-No. 4	101739.000	96120.405	28.689
4-No. 5	101701.265	96106.805	28.509
4-No. 6	101589.002	96070.531	31.005
4-No. 7	101514.025	96043.765	29.542
4-No. 8	101478.865	96024.861	29.436
4-No. 9	101382.810	95997.423	28.299
4-No. 10	101331.764	95999.594	28.986
4-No. 11	101275.933	96007.669	30.442
4-No. 12	101167.596	95994.946	31.002
4-No. 13	101131.009	95984.440	31.070
4-No. 14	101073.821	95980.415	31.666
4-No. 15	101023.579	95966.387	32.026
TR-1	101826.475	96173.915	25.335
TR-2	101774.886	96154.097	25.448
TR-3	101724.721	96141.421	26.274
TR-4	101665.097	96159.897	25.334
TR-5	101603.064	96136.431	25.820
TR-6	101550.060	96123.321	25.775
TR-7	101505.371	96106.868	26.151
TR-8	101429.903	96083.749	26.957
TR-9	101370.010	96087.221	25.173
TR-10	101370.547	96028.212	27.484
TR-11	101321.907	96039.012	27.642
TR-12	101321.178	96062.235	27.219
TR-13	101274.097	96052.198	27.455
TR-14	101205.396	96048.573	27.395
TR-15	101134.493	96023.142	26.849

仮BM標高一覧表

点　名	標　高
KBM. 1	30.009
KBM. 2	28.848
KBM. 3	31.202
KBM. 4	28.187
KBM. 5	31.108
KBM. 6	25.147
KBM. 7	25.900
KBM. 8	25.749
KBM. 9	25.156
KBM. 10	26.803

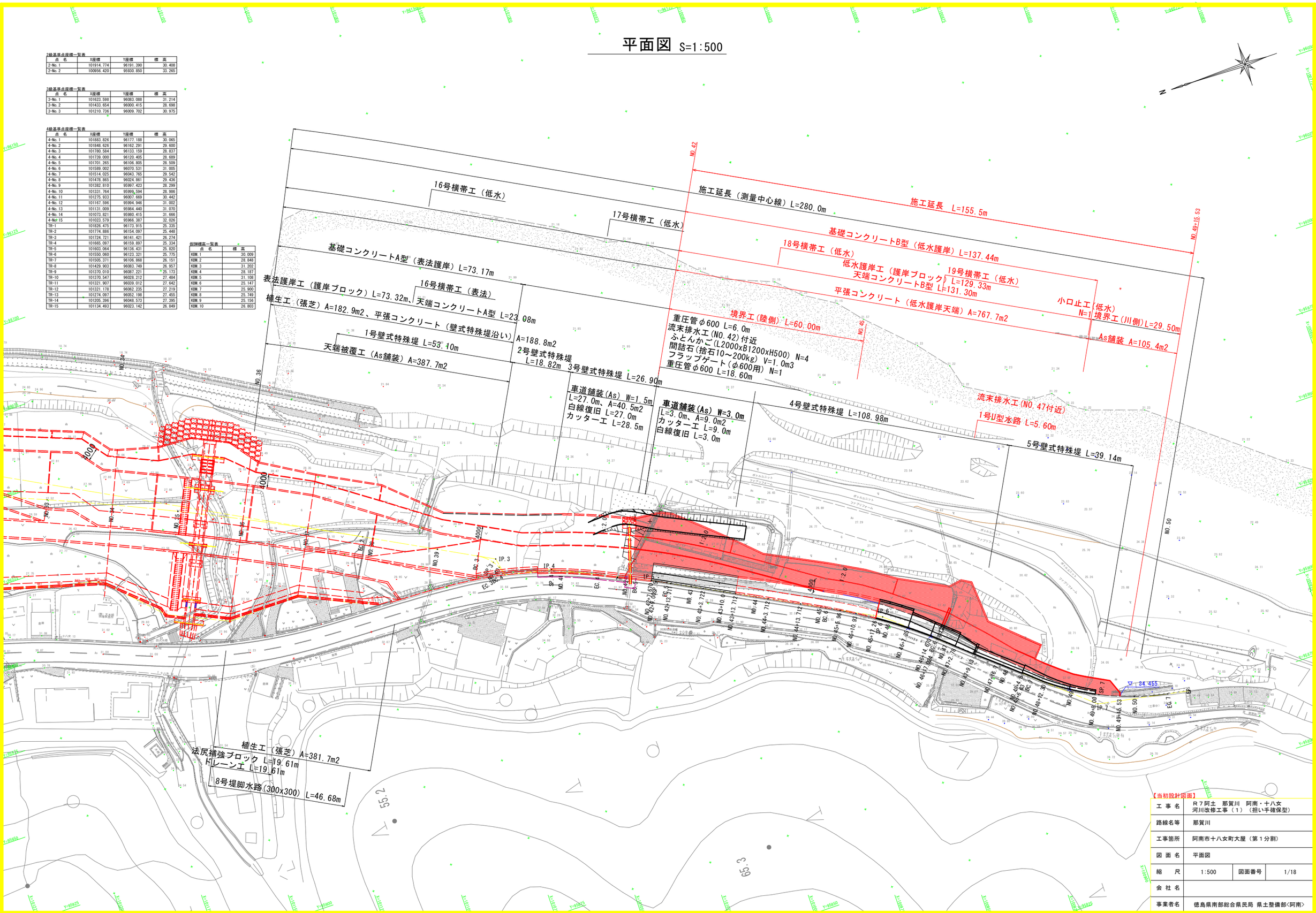

【当初設計図面】

工 事 名	R７阿土　那賀川　阿南・十八女河川改修工事（１）（担い手確保型）		
路線名等	那賀川		
工事箇所	阿南市十八女町大屋（第１分割）		
図 面 名	平面図		
縮　尺	1:500	図面番号	1/18
会 社 名			
事業者名	徳島県南部総合県民局 県土整備部<阿南>		

縦断図

V=1:100
H=1:500

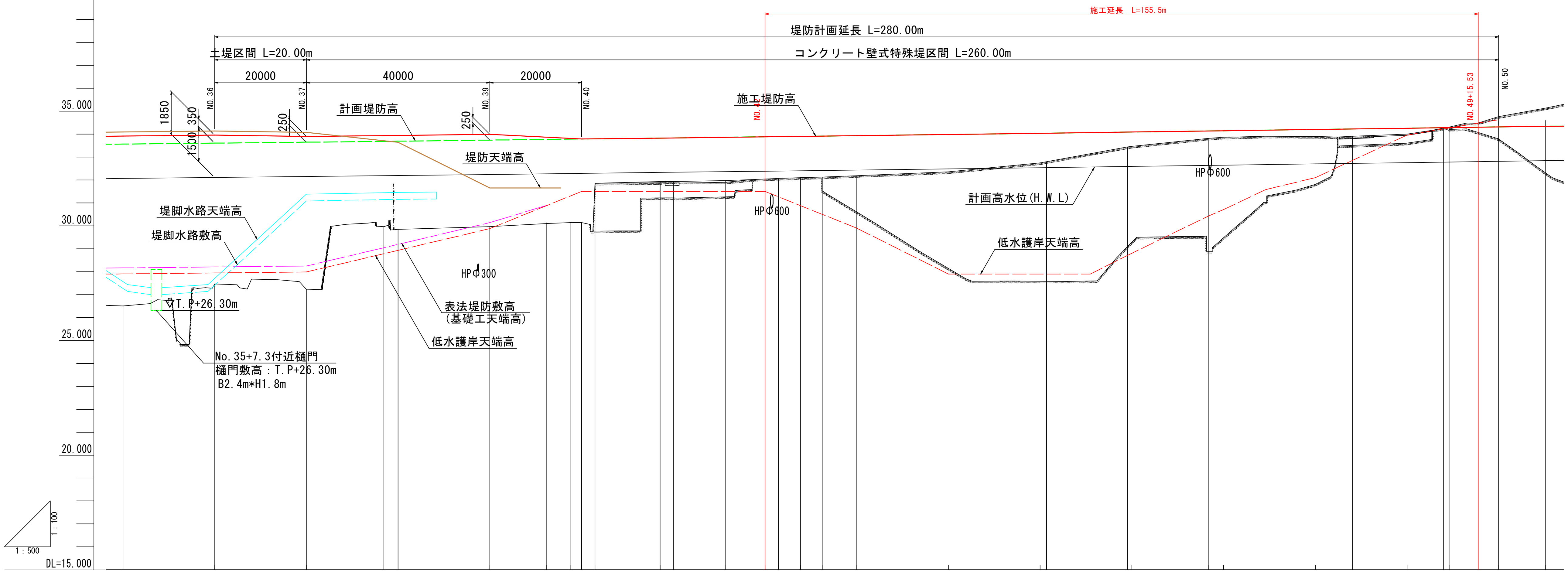

測点	計画高水位	計画堤防高	施工堤防高 (FH1)	堤防天端高	低水護岸天端高 (堤外)(FH2)	表法堤防敷高 (基礎工天端高)	堤脚水路天端高 (堤内,川側)	堤脚水路敷高 (堤内)	地盤高	追加距離	単距離
NO.35	32.064	33.564	33.914	34.102	27.904	28.164	27.568	27.268	26.504	700.000	20.000
NO.36	32.107	33.607	33.957	34.145	27.947	28.207	27.707	27.407	27.468	720.000	20.000
NO.37	32.149	33.649	33.899	34.087	27.989	28.249	31.385	31.085	27.237	740.000	20.000
EC.2									29.962	756.879	16.879
NO.38	32.191	33.691	33.941	33.657	28.931	29.191	31.455	31.155	29.845	760.000	3.121
							31.472	31.172			
NO.39	32.240	33.740	33.990	31.650	29.880	30.140			29.961	780.000	20.000
BC.3									30.098	792.408	12.408
SP.3									30.140	797.657	5.249
NO.40	32.288	33.788	33.788		31.500				30.141	800.000	2.343
EC.3BC.4									31.855	802.906	2.906
SP.4									31.880	817.117	14.211
NO.41	32.335	33.835	33.835		31.500				31.923	820.000	2.883
EC.4									31.902	831.327	11.327
NO.42	32.384	33.884	33.884		31.500				32.044	840.000	8.673
BC.5									32.068	842.958	2.958
SP.5									32.098	847.720	4.762
EC.5									32.126	852.481	4.761
NO.43	32.434	33.934	33.934		29.900				32.189	860.000	7.519
NO.44	32.483	33.983	33.983		27.900				32.353	880.000	20.000
NO.45	32.536	34.036	34.036		27.900				32.747	900.000	20.000
BC.6									32.798	901.389	1.389
SP.6									33.437	919.023	17.634
NO.46	32.591	34.091	34.091		27.950				33.466	920.000	0.977
EC.6									33.817	936.657	16.657
NO.47	32.646	34.146	34.146		30.090				33.863	940.000	3.343
NO.48	32.702	34.202	34.202		32.100				33.898	960.000	20.000
BC.7									33.905	968.130	8.130
NO.49	32.757	34.257	34.257		33.960				34.001	980.000	11.870
SP.7									34.302	989.190	9.190
NO.50	32.813	34.313	34.313		34.630				34.762	1000.000	10.810
EC.7									35.135	1010.249	10.249

曲線

IP	IA	R	TL	CL	SL
IP.3	50° 07′27″	12.000	5.612	10.498	1.247
IP.4	13° 01′38″	125.000	14.272	28.421	0.812
IP.5	2° 43′41″	200.000	4.762	9.523	0.057
IP.6	13° 02′12″	155.000	17.710	35.268	1.009
IP.7	30° 09′56″	80.000	21.560	42.119	2.854

凡例

線種	項目
黒実線	計画高水位
緑破線	計画堤防高
赤実線	施工堤防高
茶実線	堤防天端高
赤破線	低水護岸天端高
桃破線	表法堤防敷高
水色実線	堤脚水路天端高
水色破線	堤脚水路敷高

【当初設計図面】

工事名	Ｒ７阿土　那賀川　阿南・十八女 河川改修工事（１）（担い手確保型）
路線名等	那賀川
工事箇所	阿南市十八女町大屋（第１分割）
図面名	縦断図
縮尺	V=1:100 H=1:250
図面番号	2 / 18
会社名	
事業者名	徳島県南部総合県民局 県土整備部<阿南>

標準横断面図　S=1:100

NO.43付近

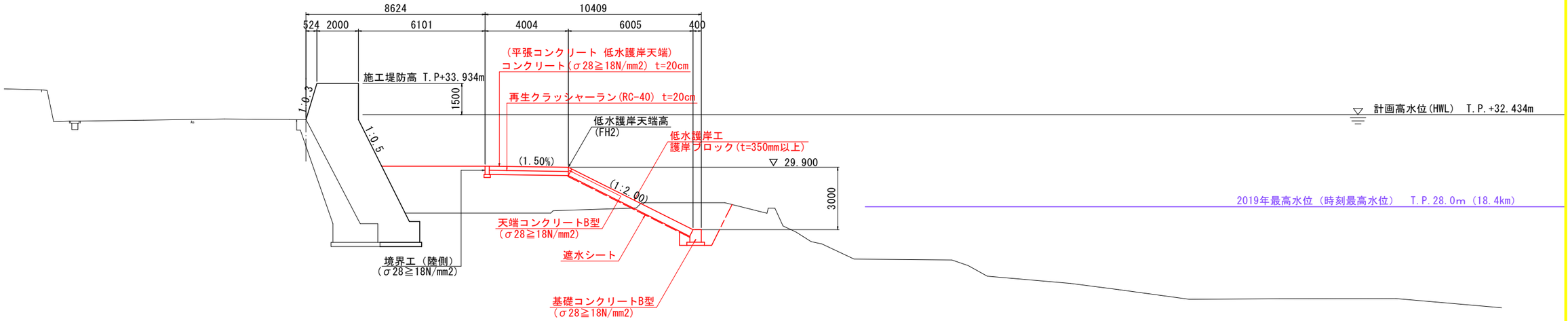

※（ ）数値は道路直角方向を示す。

NO.49付近

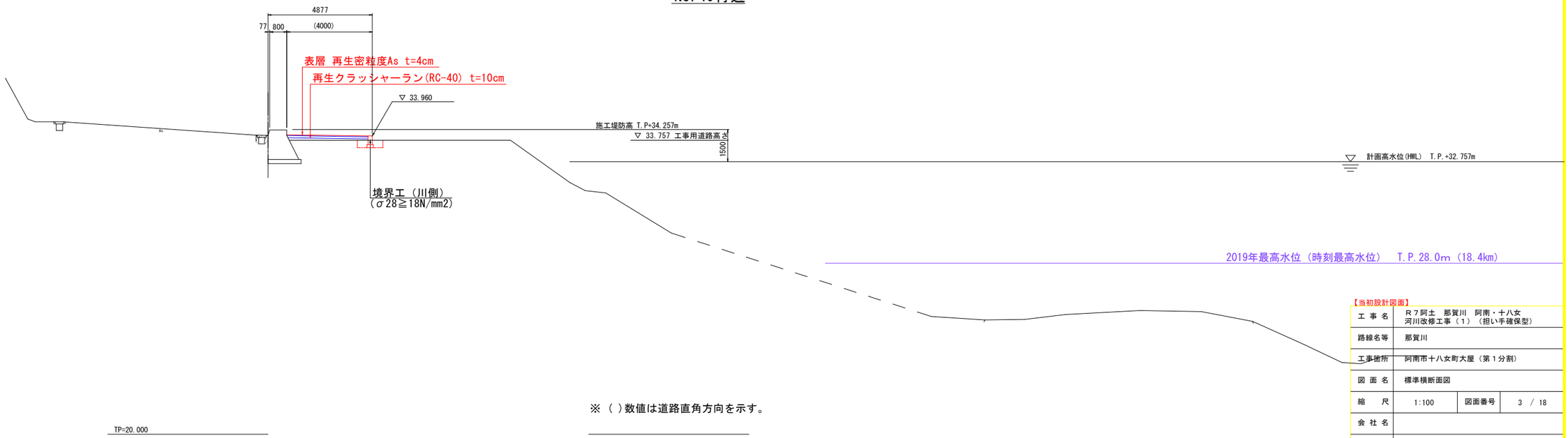

※（ ）数値は道路直角方向を示す。

【当初設計図面】

工事名	R７阿土　那賀川　阿南・十八女 河川改修工事（１）（担い手確保型）		
路線名等	那賀川		
工事箇所	阿南市十八女町大屋（第１分割）		
図面名	標準横断面図		
縮尺	1:100	図面番号	3 / 18
会社名			
事業者名	徳島県南部総合県民局 県土整備部<阿南>		

横断図(1) S=1:100

NO.42断面
土工,作業土工(壁式特殊堤側)

細　別	規　格	単位	数量
床掘り	土砂	m3	3.4
埋戻し	W1＜1.0m(D)	m3	0.5
	1.0m≦W1＜4.0m(C)	m3	0.9
	4.0m≦W1(B)	m3	-

NO.42+9.0断面
土工,作業土工(壁式特殊堤側)

細　別	規　格	単位	数量
床掘り	土砂	m3	-
埋戻し	W1＜1.0m(D)	m3	-
	1.0m≦W1＜4.0m(C)	m3	-
	4.0m≦W1(B)	m3	-

NO.42

FH=

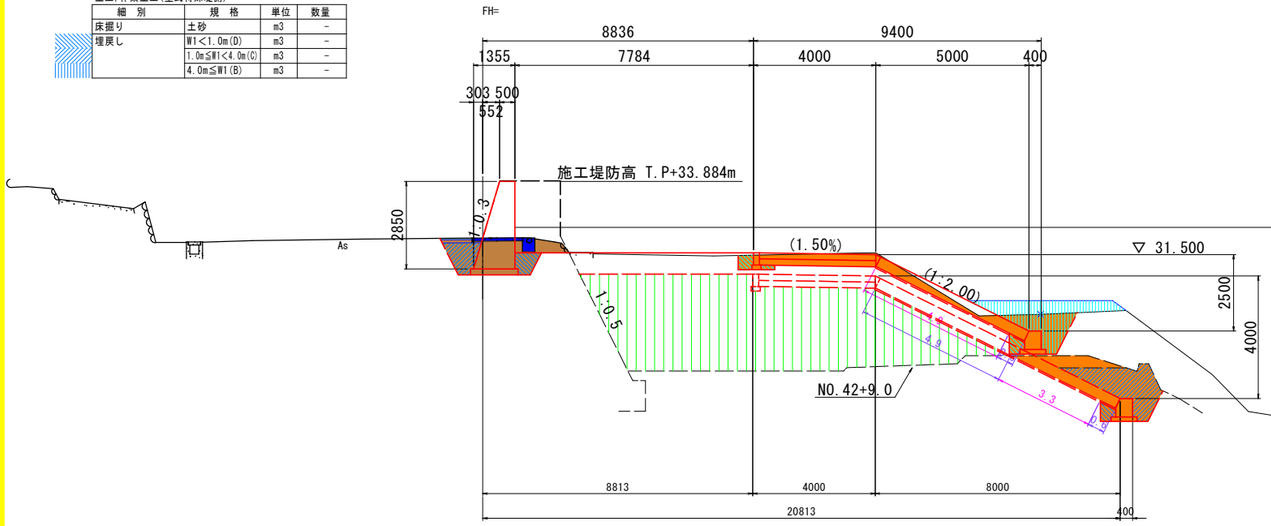

※（ ）数値は道路直角方向を示す。

TP=20.000

計画高水位(HWL) T.P.+32.384m

2019年最高水位（時刻最高水位） T.P.28.0m（18.4km）

NO.42断面
土工,撤去工(堤体)

細　別	規　格	単位	数量
掘削		m3	-
盛土	W＜2.5m	m3	-
	2.5m≦W＜4.0m	m3	-
	4.0m≦W	m3	-
既設Co撤去		m3	0.4
既設As撤去		m2	1.1

土工,作業土工,植生工(川表、低水側)

細　別	規　格	単位	数量	
床掘り	土砂	m3	5.6	
埋戻し	W1＜1.0m(D)	m3	0.6	0.2+0.1+0.3
	1.0m≦W1＜4.0m(C)	m3	-	
	4.0m≦W1(B)	m3	3.5	
法面整形(切土部)	川表	m2	-	
	低水	m2	4.9	
法面整形(盛土部)	川表	m2	-	
	低水	m2	0.6	
張芝	川表	m2	-	

NO.42+9.0断面
土工,撤去工(堤体)

細　別	規　格	単位	数量
掘削		m3	-
盛土	W＜2.5m	m3	-
	2.5m≦W＜4.0m	m3	-
	4.0m≦W	m3	31.9
既設Co撤去		m3	-
既設As撤去		m2	-

土工,作業土工,植生工(川表、低水側)

細　別	規　格	単位	数量	
床掘り	土砂	m3	5.4	
埋戻し	W1＜1.0m(D)	m3	0.3	
	1.0m≦W1＜4.0m(C)	m3	2.7	
	4.0m≦W1(B)	m3	-	
法面整形(切土部)	川表	m2	-	
	低水	m2	3.3	
法面整形(盛土部)	川表	m2	-	
	低水	m2	5.5	4.9+0.6
張芝	川表	m2	-	

土工,作業土工(壁式特殊堤側)

細　別	規　格	単位	数量
床掘り	土砂	m3	-
埋戻し	W1＜1.0m(D)	m3	-
	1.0m≦W1＜4.0m(C)	m3	-
	4.0m≦W1(B)	m3	-

NO.43

FH=

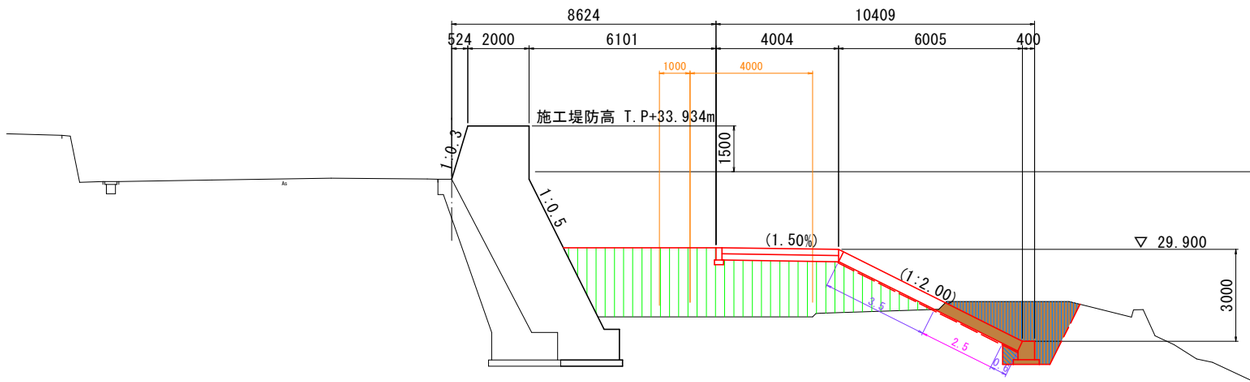

※（ ）数値は道路直角方向を示す。

TP=20.000

計画高水位(HWL) T.P.+32.434m

2019年最高水位（時刻最高水位） T.P.28.0m（18.4km）

土工,撤去工(堤体)

細　別	規　格	単位	数量
掘削		m3	-
盛土	W＜2.5m	m3	-
	2.5m≦W＜4.0m	m3	-
	4.0m≦W	m3	19.8
既設Co撤去		m3	-
既設As撤去		m2	-

土工,作業土工,植生工(川表、低水側)

細　別	規　格	単位	数量	
床掘り	土砂	m3	6.0	
埋戻し	W1＜1.0m(D)	m3	0.3	
	1.0m≦W1＜4.0m(C)	m3	-	
	4.0m≦W1(B)	m3	4.2	
法面整形(切土部)	川表	m2	-	
	低水	m2	2.5	
法面整形(盛土部)	川表	m2	-	
	低水	m2	4.1	3.5+0.6
張芝	川表	m2	-	

【当初設計図面】

工事名	R７阿土　那賀川　阿南・十八女 河川改修工事（１）（担い手確保型）		
路線名等	那賀川		
工事箇所	阿南市十八女町大屋（第１分割）		
図面名	横断図(1)		
縮　尺	1:100	図面番号	4/18
会社名			
事業者名	徳島県南部総合県民局 県土整備部 （阿南）		

横断図(2) S=1:100

土工,作業土工(壁式特殊堤側)

細　別	規　格	単位	数量
床掘り	土砂	m3	-
埋戻し	W1＜1.0m(D)	m3	-
	1.0m≦W1＜4.0m(C)	m3	-
	4.0m≦W1(B)	m3	-

土工,搬去工(堤体)

細　別	規　格	単位	数量
掘削		m3	-
盛土	W＜2.5m	m3	0.6
	2.5m≦W＜4.0m	m3	-
	4.0m≦W	m3	-
既設Co撤去		m3	-
既設As撤去		m2	-

土工,作業土工,植生工(川表、低水側)

細　別	規　格	単位	数量	
床掘り	土砂	m3	5.5	0.4+5.1
埋戻し	W1＜1.0m(D)	m3	0.5	0.1+0.1+0.3
	1.0m≦W1＜4.0m(C)	m3	3.0	
	4.0m≦W1(B)	m3	-	
法面整形(切土部)	川表	m2	-	
	低水	m2	1.7	
法面整形(盛土部)	川表	m2	-	
	低水	m2	0.6	
張芝	川表	m2	-	

NO.44

FH=

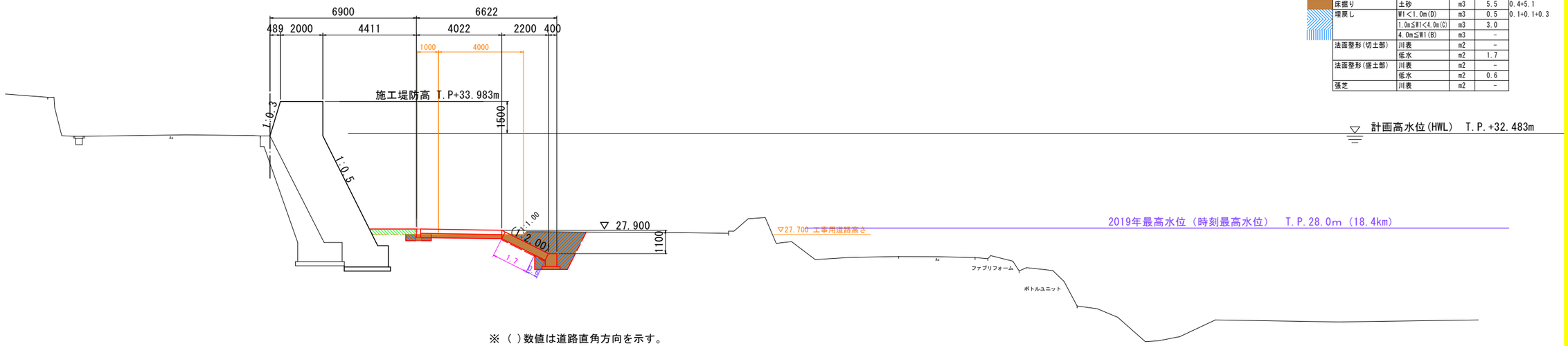

※（ ）数値は道路直角方向を示す。

TP=20.000

土工,作業土工(壁式特殊堤側)

細　別	規　格	単位	数量
床掘り	土砂	m3	-
埋戻し	W1＜1.0m(D)	m3	-
	1.0m≦W1＜4.0m(C)	m3	-
	4.0m≦W1(B)	m3	-

土工,搬去工(堤体)

細　別	規　格	単位	数量
掘削		m3	-
盛土	W＜2.5m	m3	-
	2.5m≦W＜4.0m	m3	-
	4.0m≦W	m3	-
既設Co撤去		m3	-
既設As撤去		m2	-

土工,作業土工,植生工(川表、低水側)

細　別	規　格	単位	数量
床掘り	土砂	m3	8.5
埋戻し	W1＜1.0m(D)	m3	0.3
	1.0m≦W1＜4.0m(C)	m3	3.2
	4.0m≦W1(B)	m3	-
法面整形(切土部)	川表	m2	-
	低水	m2	4.4
法面整形(盛土部)	川表	m2	-
	低水	m2	0.6
張芝	川表	m2	-

NO.45

FH=

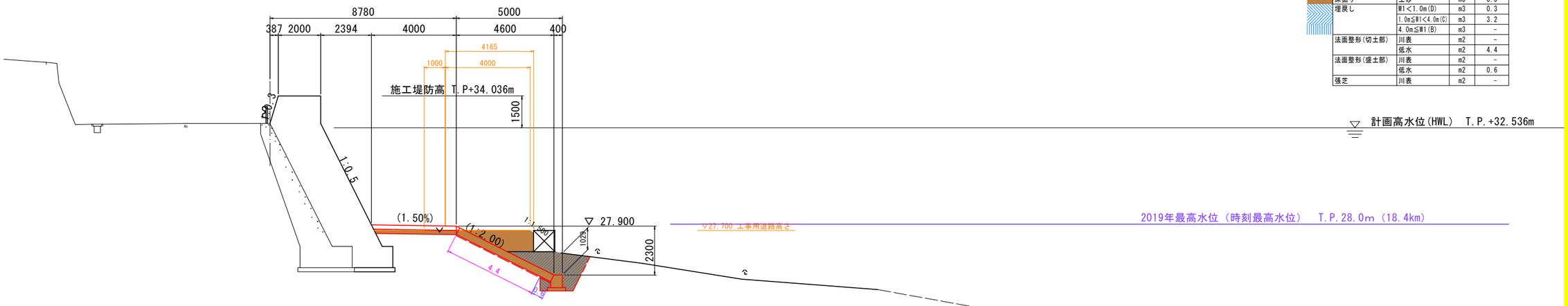

※（ ）数値は道路直角方向を示す。

TP=20.000

【当初設計図面】

工事名	R７阿土　那賀川　阿南・十八女 河川改修工事（１）（担い手確保型）		
路線名等	那賀川		
工事箇所	阿南市十八女町大屋（第１分割）		
図面名	横断図(2)		
縮　尺	1:100	図面番号	5 / 18
会社名			
事業者名	徳島県南部総合県民局 県土整備部 （阿南）		

横断図(3)　S=1:100

土工,作業土工(壁式特殊堤側)

細　別	規　格	単位	数量
床掘り	土砂	m3	－
埋戻し	W1＜1.0m(D)	m3	－
	1.0m≦W1＜4.0m(C)	m3	－
	4.0m≦W1(B)	m3	－

NO.46

FH=

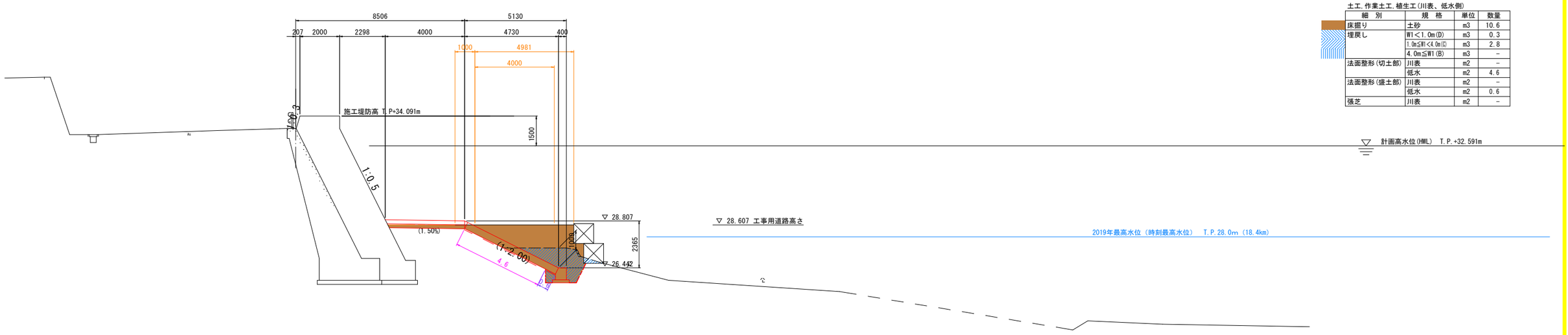

※（ ）数値は道路直角方向を示す。

土工,撤去工(堤体)

細　別	規　格	単位	数量
掘削		m3	－
盛土	W＜2.5m	m3	－
	2.5m≦W＜4.0m	m3	－
	4.0m≦W	m3	－
既設Co撤去		m3	－
既設As撤去		m2	－

土工,作業土工,植生工(川表、低水側)

細　別	規　格	単位	数量
床掘り	土砂	m3	10.6
埋戻し	W1＜1.0m(D)	m3	0.3
	1.0m≦W1＜4.0m(C)	m3	2.8
	4.0m≦W1(B)	m3	－
法面整形(切土部)	川表	m2	－
	低水	m2	4.6
法面整形(盛土部)	川表	m2	－
	低水	m2	0.6
張芝	川表	m2	－

TP=20.000

土工,作業土工(壁式特殊堤側)

細　別	規　格	単位	数量
床掘り	土砂	m3	－
埋戻し	W1＜1.0m(D)	m3	－
	1.0m≦W1＜4.0m(C)	m3	－
	4.0m≦W1(B)	m3	－

NO.47

FH=

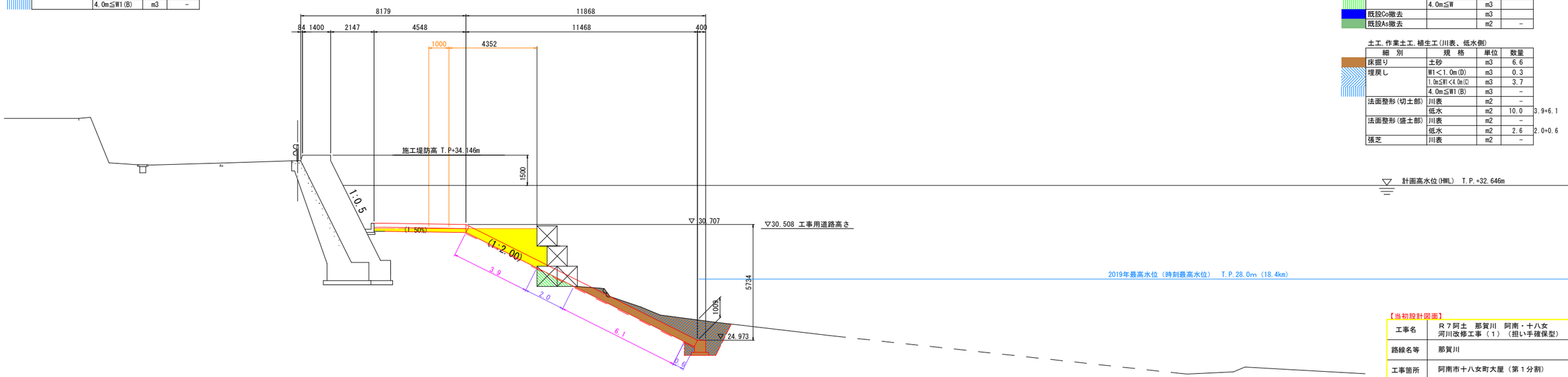

※（ ）数値は道路直角方向を示す。

土工,撤去工(堤体)

細　別	規　格	単位	数量
掘削		m3	5.1
盛土	W＜2.5m	m3	0.8
	2.5m≦W＜4.0m	m3	－
	4.0m≦W	m3	
既設Co撤去		m3	
既設As撤去		m2	－

土工,作業土工,植生工(川表、低水側)

細　別	規　格	単位	数量	
床掘り	土砂	m3	6.6	
埋戻し	W1＜1.0m(D)	m3	0.3	
	1.0m≦W1＜4.0m(C)	m3	3.7	
	4.0m≦W1(B)	m3	－	
法面整形(切土部)	川表	m2	－	
	低水	m2	10.0	3.9+6.1
法面整形(盛土部)	川表	m2	－	
	低水	m2	2.6	2.0+0.6
張芝	川表	m2	－	

TP=20.000

【当初設計図面】

工事名	R７阿土　那賀川　阿南・十八女河川改修工事（１）（担い手確保型）		
路線名等	那賀川		
工事箇所	阿南市十八女町大屋（第１分割）		
図面名	横断図(3)		
縮　尺	1:100	図面番号	6 / 18
会社名			
事業者名	徳島県南部総合県民局 県土整備部 （阿南）		

横断図(4)　S=1:100

土工，作業土工(壁式特殊堤側)

細　別	規　格	単位	数量
床掘り	土砂	m3	－
埋戻し	W1＜1.0m(D)	m3	－
	1.0m≦W1＜4.0m(C)	m3	－
	4.0m≦W1(B)	m3	－

NO.48

FH=

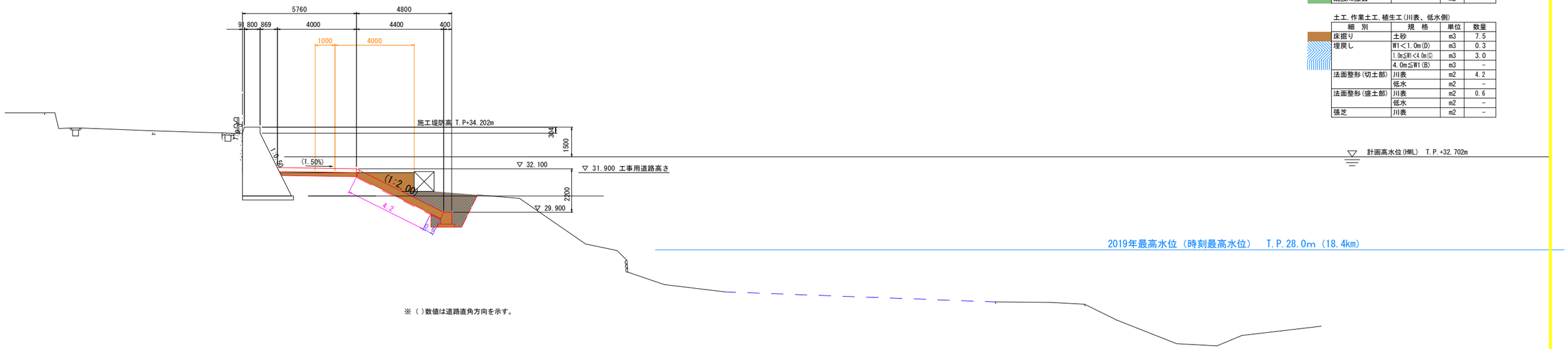

※（ ）数値は道路直角方向を示す。

土工，撤去工(堤体)

細　別	規　格	単位	数量
掘削		m3	－
盛土	W＜2.5m	m3	－
	2.5m≦W＜4.0m	m3	－
	4.0m≦W	m3	－
既設Co撤去		m3	－
既設As撤去		m2	－

土工，作業土工，植生工(川表、低水側)

細　別	規　格	単位	数量
床掘り	土砂	m3	7.5
埋戻し	W1＜1.0m(D)	m3	0.3
	1.0m≦W1＜4.0m(C)	m3	3.0
	4.0m≦W1(B)	m3	－
法面整形(切土部)	川表	m2	4.2
	低水	m2	－
法面整形(盛土部)	川表	m2	0.6
	低水	m2	－
張芝	川表	m2	－

TP=20.000

土工，作業土工(壁式特殊堤側)

細　別	規　格	単位	数量
床掘り	土砂	m3	－
埋戻し	W1＜1.0m(D)	m3	－
	1.0m≦W1＜4.0m(C)	m3	－
	4.0m≦W1(B)	m3	－

NO.49

FH=

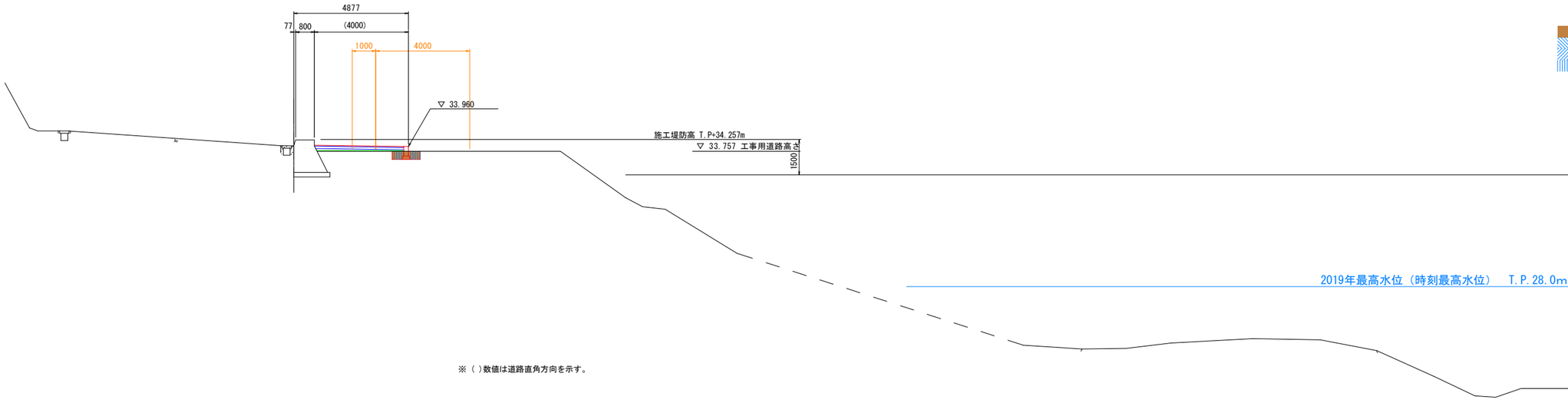

※（ ）数値は道路直角方向を示す。

土工，撤去工(堤体)

細　別	規　格	単位	数量
掘削		m3	－
盛土	W＜2.5m	m3	－
	2.5m≦W＜4.0m	m3	0.3
	4.0m≦W	m3	－
既設Co撤去		m3	－
既設As撤去		m2	－

土工，作業土工，植生工(川表、低水側)

細　別	規　格	単位	数量
床掘り	土砂	m3	0.4
埋戻し	W1＜1.0m(D)	m3	0.4
	1.0m≦W1＜4.0m(C)	m3	－
	4.0m≦W1(B)	m3	－
法面整形(切土部)	川表	m2	－
	低水	m2	－
法面整形(盛土部)	川表	m2	－
	低水	m2	－
張芝	川表	m2	－

0.2+0.2

TP=20.000

【当初設計図面】

工事名	R７阿土　那賀川　阿南・十八女河川改修工事（１）（担い手確保型）		
路線名等	那賀川		
工事箇所	阿南市十八女町大屋（第１分割）		
図面名	横断図(4)		
縮　尺	1:100	図面番号	7 / 18
会社名			
事業者名	徳島県南部総合県民局 県土整備部 （阿南）		

排水施設構造図(1)

流末排水工(NO.47付近)詳細図(1)

(NO.46+17.044～NO.47+9.108付近)

平面図 S=1:250

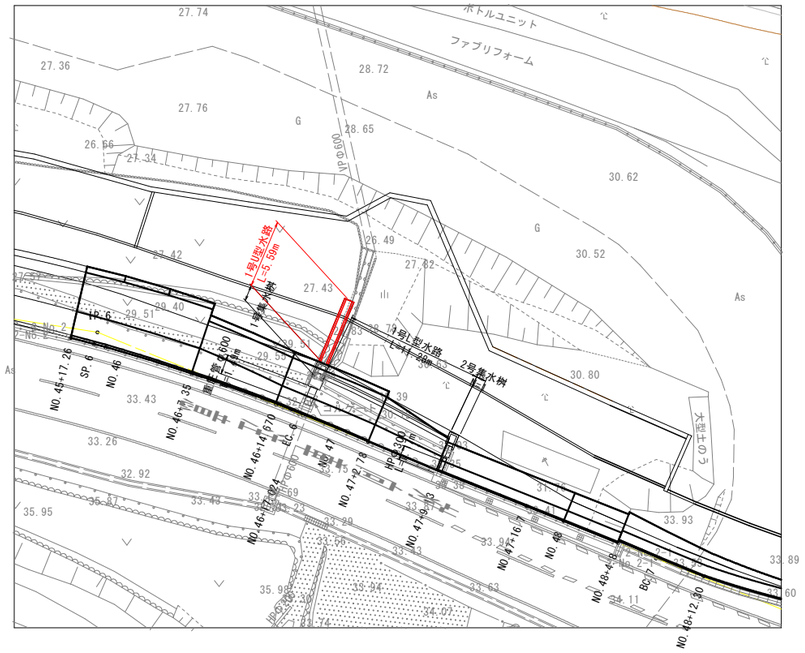

横断図 S=1:100

NO.46+17.024付近

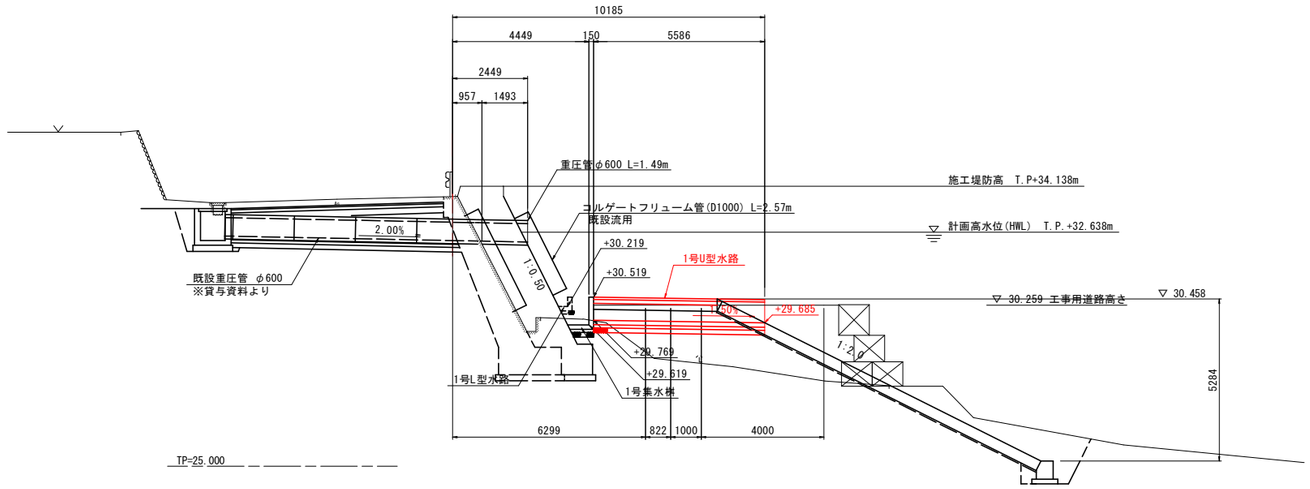

NO.47+9.134付近

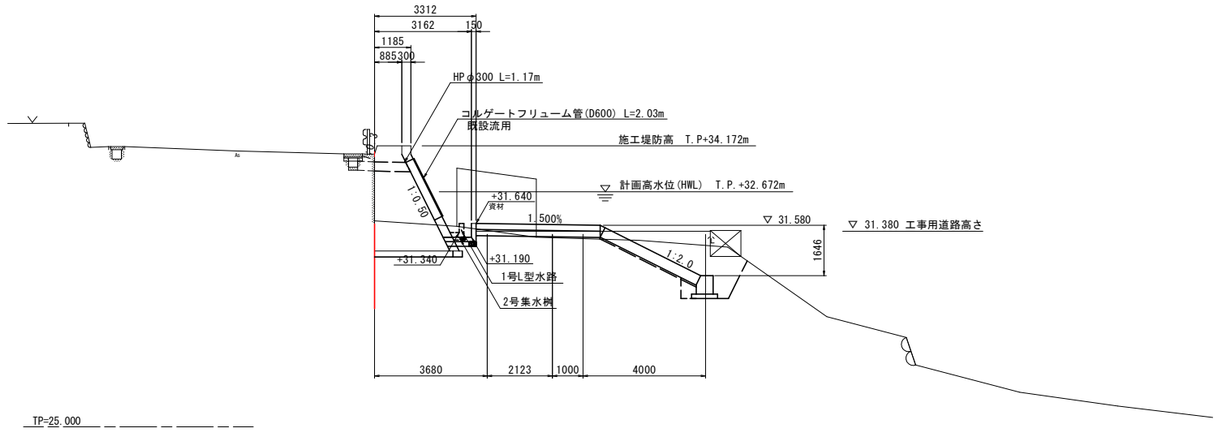

水路展開図 H=1:100 V=1:200

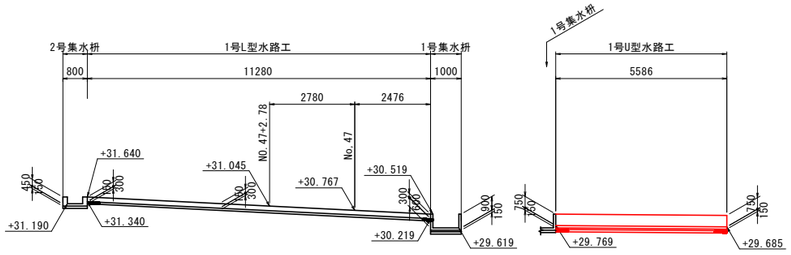

【当初設計図面】

工事名	Ｒ７阿土　那賀川　阿南・十八女 河川改修工事（１）（担い手確保型）		
路線名等	那賀川		
工事箇所	阿南市十八女町大屋（第１分割）		
図面名	排水施設構造図(1)		
縮尺	図示	図面番号	8 / 18
会社名			
事業者名	徳島県南部総合県民局 県土整備部 （阿南）		

排水施設構造図(2)

流末排水工(NO.47付近)詳細図(2)

(NO.46+17.044～NO.47+9.108付近)

構造図

1号U型水路 S=1:30

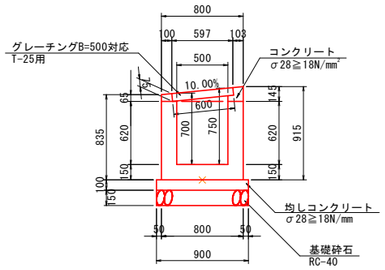

1号U型水路配筋図 S=1:30

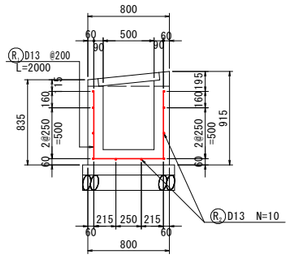

鉄筋重量表　　(10mあたり)

記号	径	長さ (mm)	本数	単位重量 (kg/m)	1本当り重量 (kg)	重量 (kg)	適用
R 1	D13	2000	50	0.995	1.99	100	凵
R 2	D13	10000	10	0.995	9.95	100	―
					D13	200	kg
					合計	200	kg

【当初設計図面】

工 事 名	R７阿土　那賀川　阿南・十八女 河川改修工事（１）（担い手確保型）		
路線名等	那賀川		
工事箇所	阿南市十八女町大屋（第１分割）		
図 面 名	排水施設構造図(2)		
縮　　尺	図示	図面番号	9　／ 18
会 社 名			
事業者名	徳島県南部総合県民局 県土整備部　（阿南）		

護岸工詳細図(1)

(表法護岸工、低水護岸工)

天端コンクリートA型 S=1:20

(表法護岸工)

(1,2号堤外坂路部、平張コンクリート1号壁式特殊堤沿い)

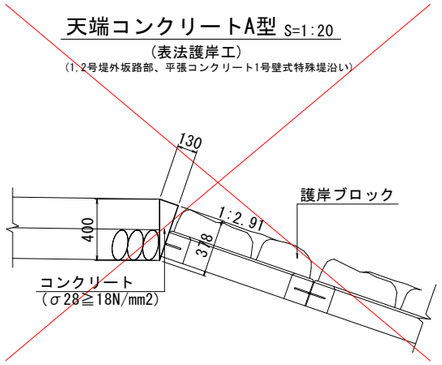

天端コンクリートB型 S=1:20

(低水護岸工)

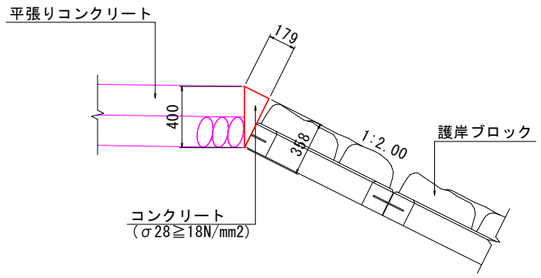

護岸ブロック S=1:20

(表法護岸工、低水護岸工)

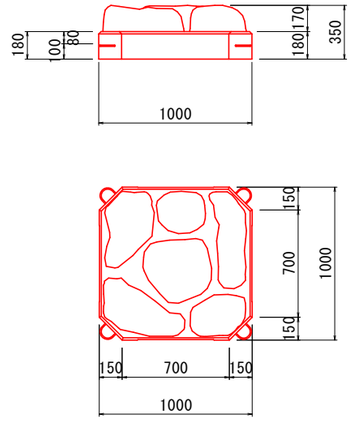

ブロック形状	体積(m3)	質量(kg)
B1000xW1000xH350	0.270	594

境 界 工 S=1:20

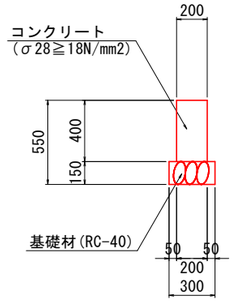

表法護岸工 S=1:20

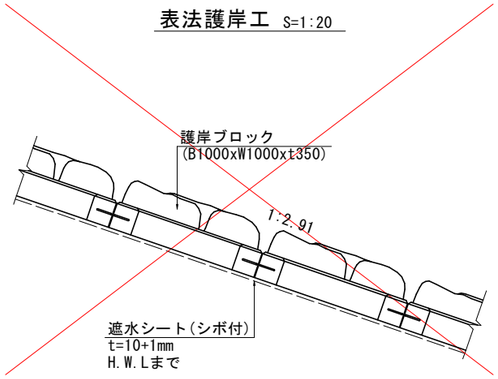

低水護岸工 S=1:20

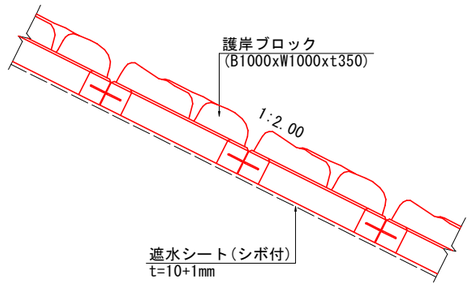

基礎コンクリートA型 S=1:20

(表法護岸工)

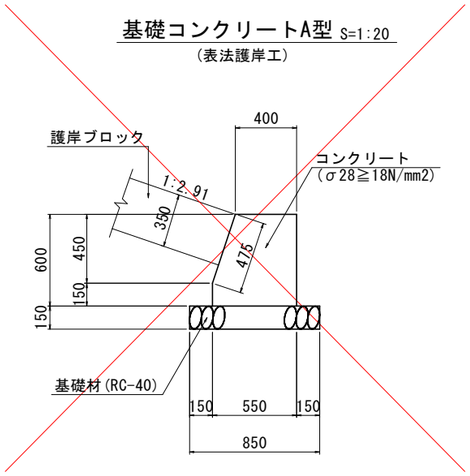

基礎コンクリートB型 S=1:20

(低水護岸工)

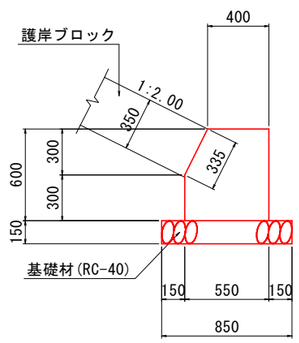

注記)
-場所打コンクリート構造物は、10mに1箇所の割合で目地材(瀝青繊維質,t=10mm)を設置のこと。

【当初設計図面】

工 事 名	R７阿土　那賀川　阿南・十八女 河川改修工事（１）（担い手確保型）		
路線名等	那賀川		
工事箇所	阿南市十八女町大屋（第１分割）		
図 面 名	護岸工詳細図(1)		
縮　　尺	1:20	図面番号	10 / 18
会 社 名			
事業者名	徳島県南部総合県民局 県土整備部（阿南）		

護岸工詳細図(2)
（~~表法護岸工、~~ 低水護岸工）

遮水シート詳細図 S=1:10
（表法護岸工、低水護岸工）

平 面 図

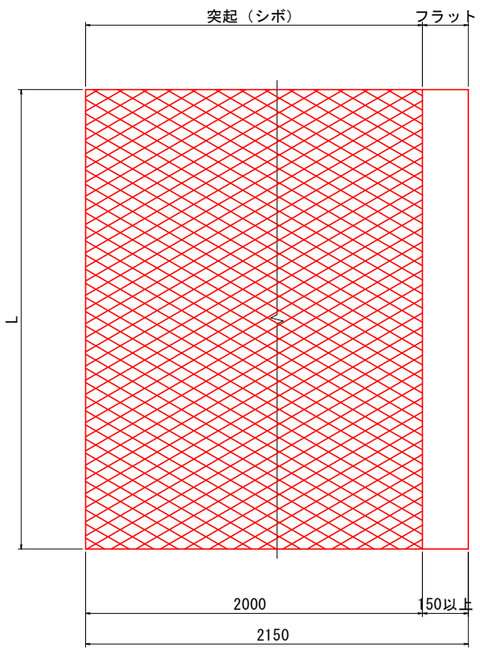

横帯工接続部詳細図

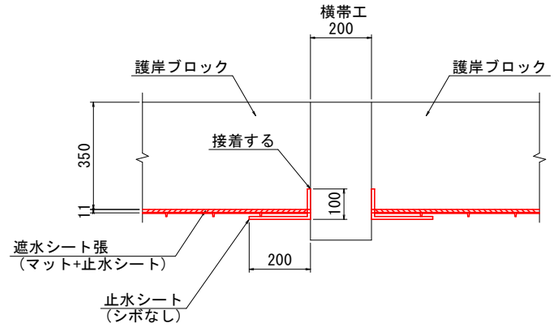

重 ね 代

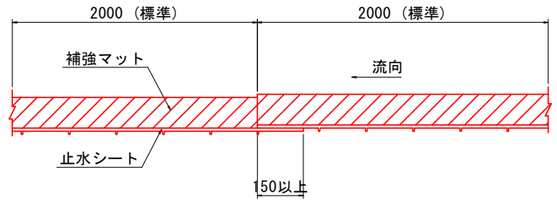

小口止め工接続部詳細図

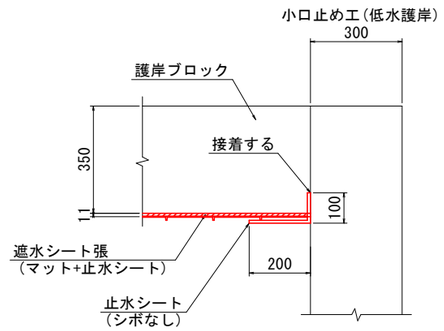

基礎コンクリート部詳細図

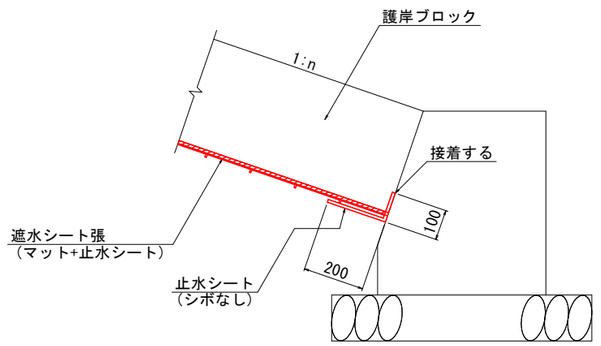

断 面 図

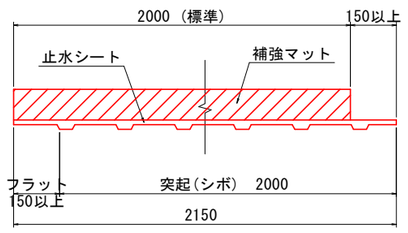

【当初設計図面】

工 事 名	Ｒ７阿土　那賀川　阿南・十八女 河川改修工事（１）（担い手確保型）		
路線名等	那賀川		
工事箇所	阿南市十八女町大屋（第１分割）		
図 面 名	護岸工詳細図(2)		
縮　　尺	1:10	図面番号	11 / 18
会 社 名			
事業者名	徳島県南部総合県民局 県土整備部（阿南）		

護岸工詳細図(3)

(表法護岸工~~、~~ 低水護岸工)

横帯工詳細図 S=1:50

(表法護岸工)

断 面 図

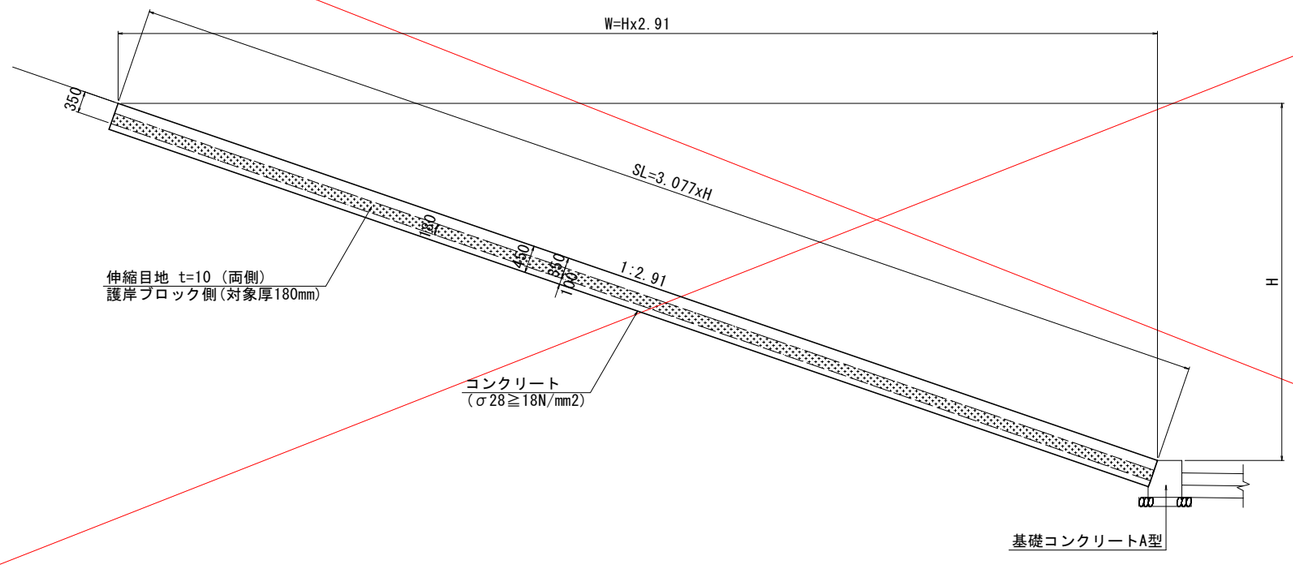

正 面 図

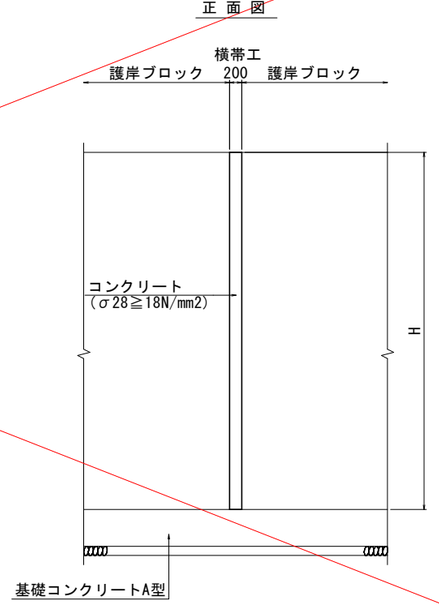

横帯工詳細図 S=1:50

(低水護岸工)

正 面 図

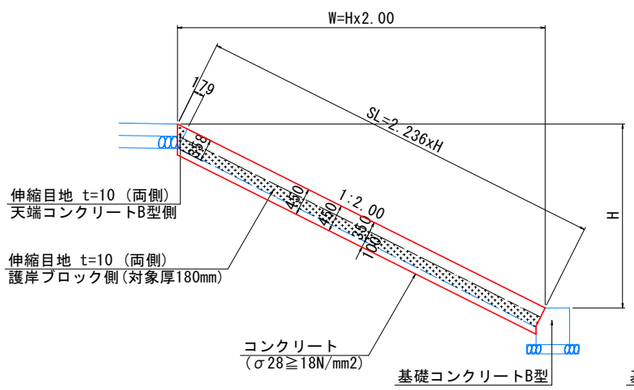

正 面 図

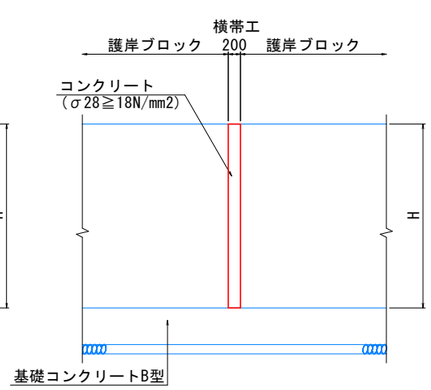

小口止工詳細図 S=1:50

(低水護岸工) NO.48+6.63

断 面 図

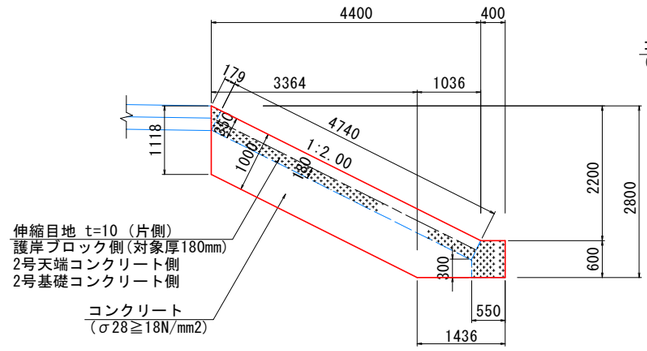

正 面 図

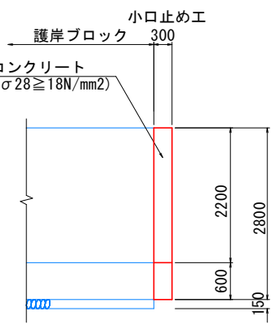

【当初設計図面】

工 事 名	Ｒ７阿土　那賀川　阿南・十八女 河川改修工事（１）（担い手確保型）		
路線名等	那賀川		
工事箇所	阿南市十八女町大屋（第１分割）		
図 面 名	護岸工詳細図(3)		
縮　　尺	1:50	図面番号	12 / 18
会 社 名			
事業者名	徳島県南部総合県民局 県土整備部（阿南）		

護岸工詳細図(4)
（舗 装 工）

平張コンクリート S=1:50
低水護岸天端(NO.45～NO.46+14.670　L=34.67m)
低水護岸天端(NO.48～NO.48+6.63　L=6.63m)

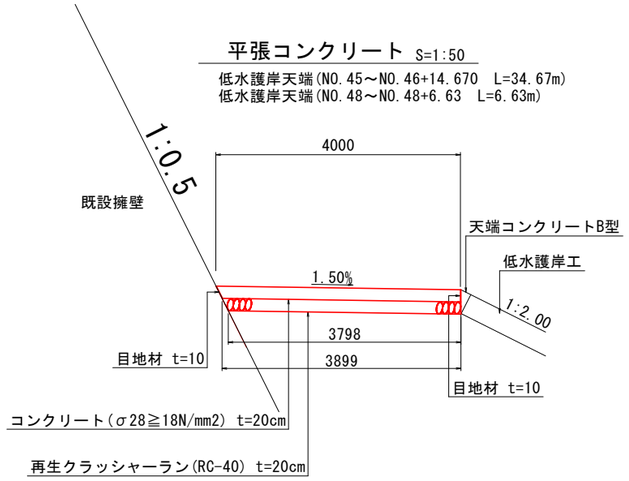

平張コンクリート
低水護岸天端(NO.46+14.670～NO.48)

平面図 S=1:250

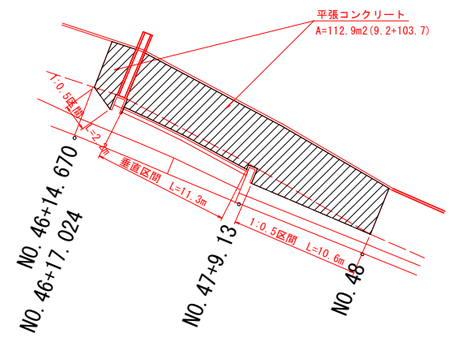

平張コンクリート S=1:50
低水護岸天端(NO.42～NO.45　L=60.0m)

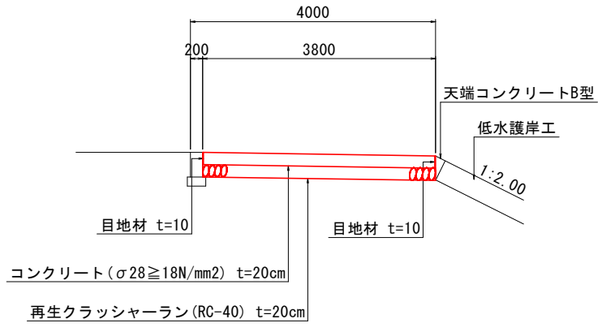

アスファルト舗装
低水護岸天端(NO.48+6.63～NO.49+15.53)

平面図 S=1:250

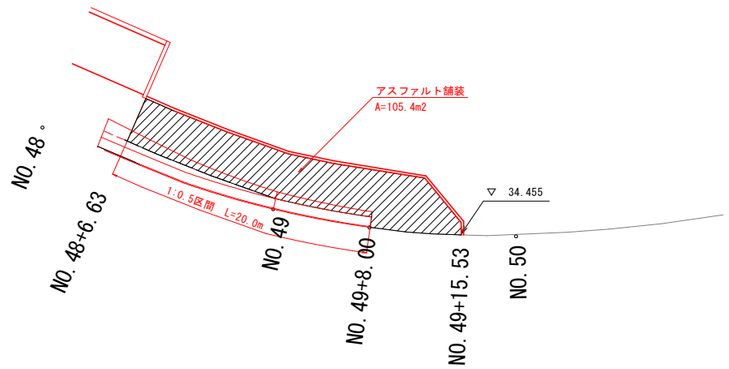

アスファルト舗装 S=1:50
低水護岸天端(NO.48+6.63～NO.49+15.53　L=28.9m)

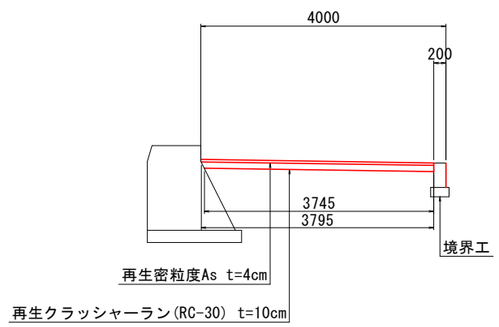

アスファルト舗装 S=1:50
既設道路復旧区間

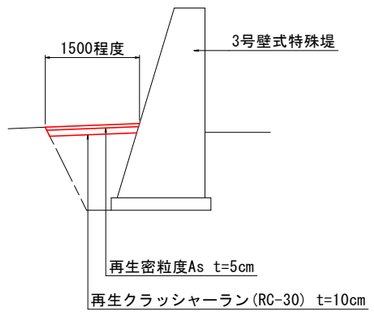

注記)
-場所打コンクリート構造物は、10mに1箇所の割合で目地材(瀝青繊維質,t=10mm)を設置のこと。

【当初設計図面】

工 事 名	Ｒ７阿土　那賀川　阿南・十八女 河川改修工事（１）（担い手確保型）		
路線名等	那賀川		
工事箇所	阿南市十八女町大屋（第１分割）		
図 面 名	護岸工詳細図(4)		
縮　　尺	図示	図面番号	13 / 18
会 社 名			
事業者名	徳島県南部総合県民局 県土整備部（阿南）		

低水護岸工展開図(1)

V=1:100
H=1:250

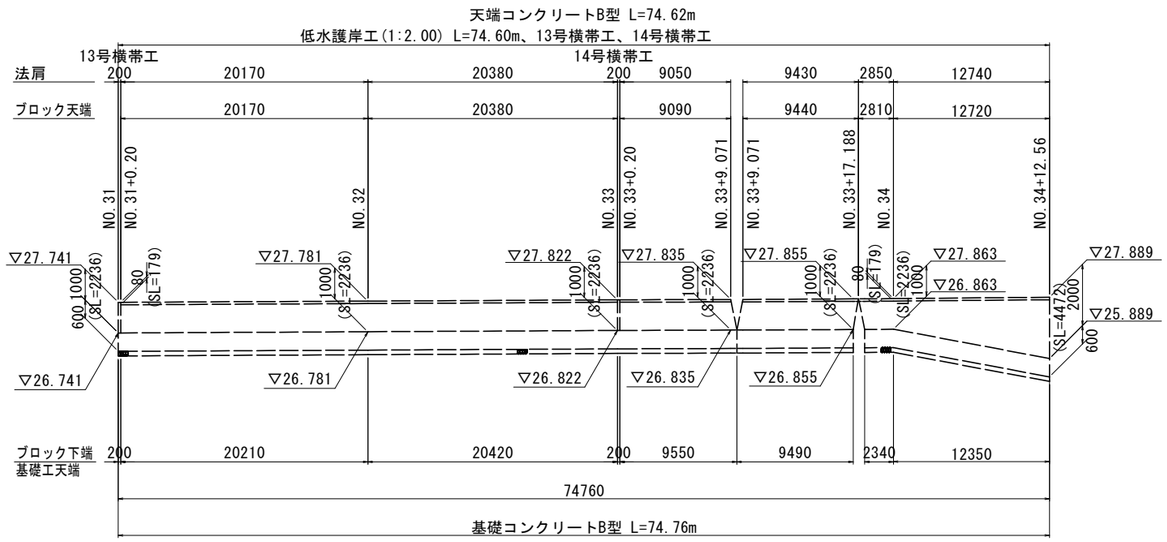

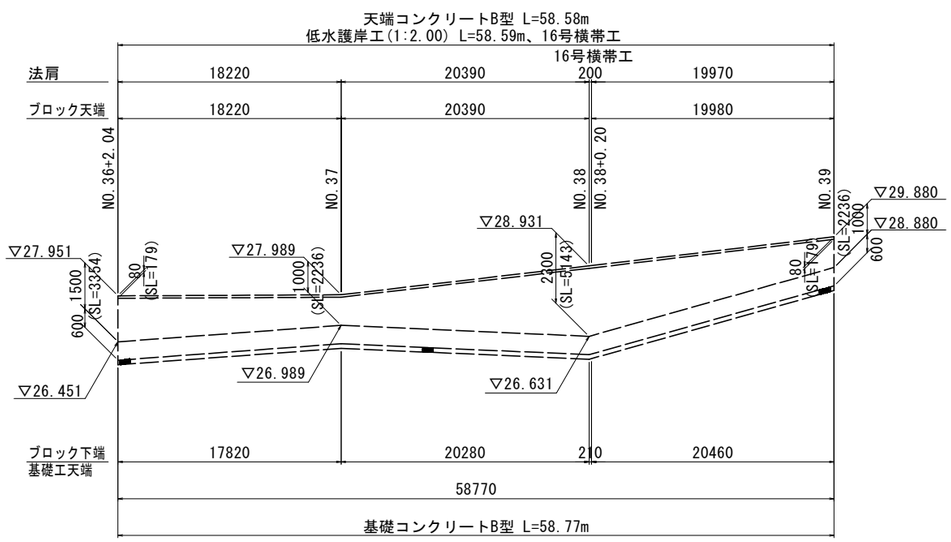

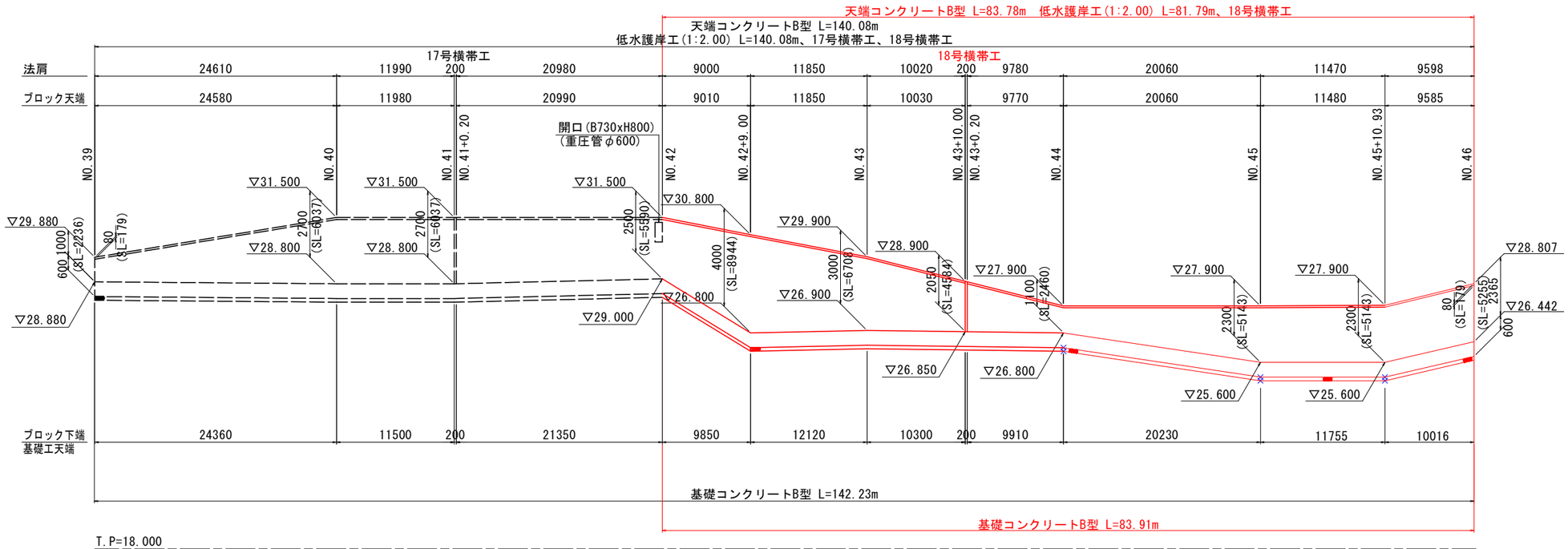

注記)
・点間距離は、cm単位で四捨五入する。
・護岸延長は、上段より法肩、護岸ブロック天端、肩裾で表示する。

【当初設計図面】

工事名	R７阿土　那賀川　阿南・十八女 河川改修工事（１）（担い手確保型）		
路線名等	那賀川		
工事箇所	阿南市十八女町大屋（第１分割）		
図面名	低水護岸工展開図(1)		
縮　尺	V=1:100 H=1:250	図面番号	14 / 18
会社名			
事業者名	徳島県南部総合県民局 県土整備部　(阿南)		

低水護岸工展開図(2)

V=1:100
H=1:250

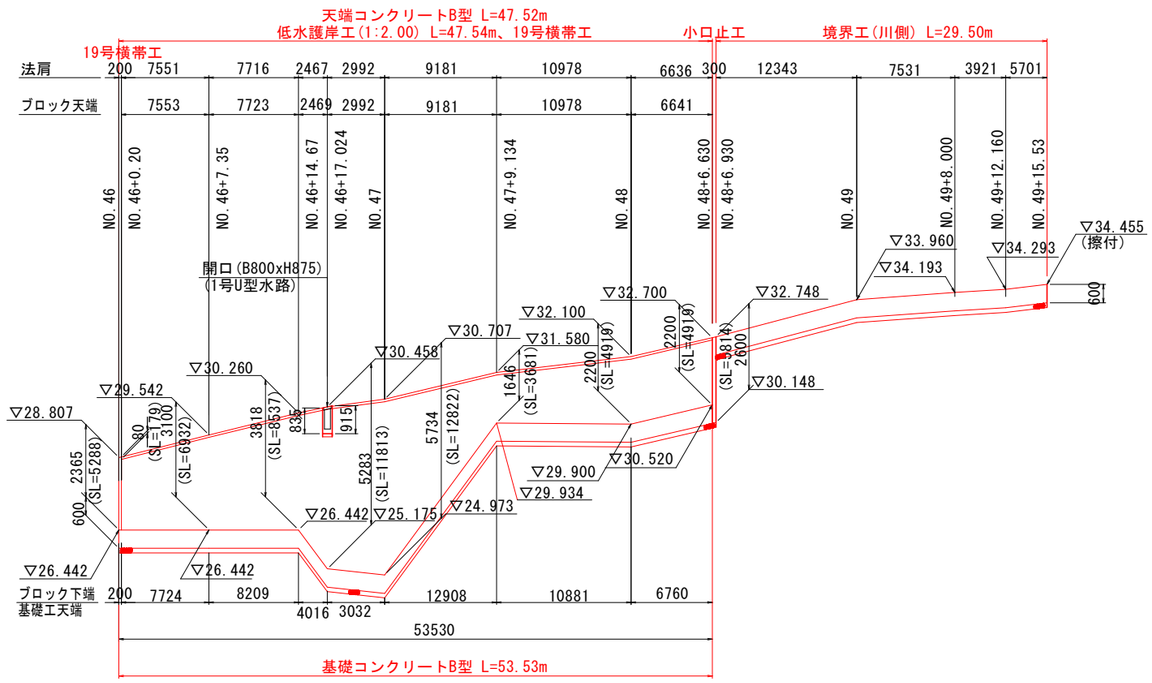

延長計測箇所図 S=1:100

(低水護岸工)

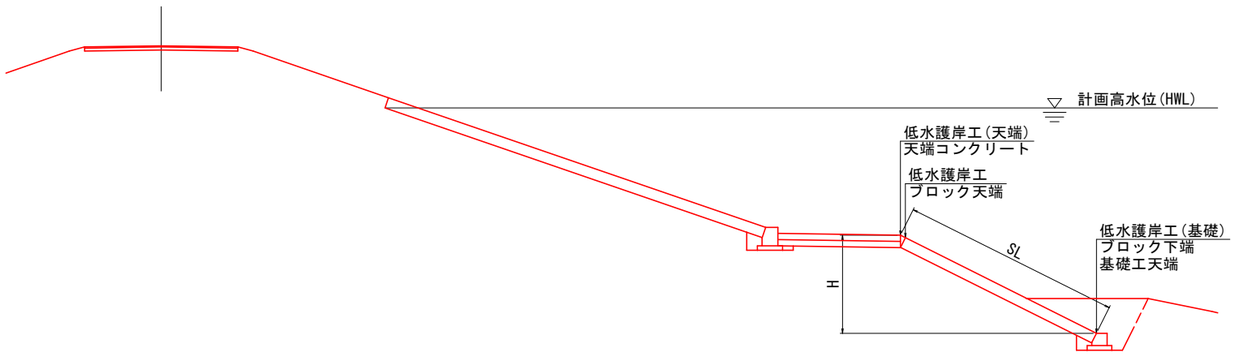

注記)
・点間距離は、cm単位で四捨五入する。
・護岸延長は、上段より法肩、護岸ブロック天端、肩裾で表示する。

【当初設計図面】

工事名	R7阿土　那賀川　阿南・十八女 河川改修工事（1）（担い手確保型）		
路線名等	那賀川		
工事箇所	阿南市十八女町大屋（第1分割）		
図面名	低水護岸工展開図(2)		
縮　尺	V=1:100 H=1:250	図面番号	15 / 18
会社名			
事業者名	徳島県南部総合県民局 県土整備部　(阿南)		

撤去工　平面図　　S=1:500

2級基準点座標一覧表

点　名	X座標	Y座標	備　考
2-No. 1	101914. 774	96191. 390	
2-No. 2	100956. 420	95930. 850	

3級基準点座標一覧表

点　名	X座標	Y座標	備　考
3-No. 1	101623. 598	96083. 088	
3-No. 2	101433. 654	96000. 415	
3-No. 3	101210. 736	96009. 702	

4級基準点座標一覧表

点　名	X座標	Y座標	備　考
4-No. 1	101883. 826	96177. 188	
4-No. 2	101848. 626	96162. 291	
4-No. 3	101780. 584	96133. 159	
4-No. 4	101739. 000	96120. 405	
4-No. 5	101701. 265	96106. 805	
4-No. 6	101589. 002	96070. 531	
4-No. 7	101514. 025	96043. 765	
4-No. 8	101478. 865	96024. 861	
4-No. 9	101382. 810	95997. 423	
4-No. 10	101331. 764	95999. 594	
4-No. 11	101275. 933	96007. 669	
4-No. 12	101167. 596	95994. 946	
4-No. 13	101131. 009	95984. 440	
4-No. 14	101073. 821	95980. 415	
4-No. 15	101023. 579	95966. 387	
TR-1	101826. 475	96173. 915	
TR-2	101774. 886	96154. 097	
TR-3	101724. 721	96141. 421	
TR-4	101665. 097	96159. 897	
TR-5	101603. 064	96136. 431	
TR-6	101550. 060	96123. 321	
TR-7	101505. 371	96106. 868	
TR-8	101429. 903	96083. 749	
TR-9	101370. 010	96087. 221	
TR-10	101370. 547	96028. 212	
TR-11	101321. 907	96039. 012	
TR-12	101321. 178	96062. 235	
TR-13	101274. 097	96052. 198	
TR-14	101205. 396	96048. 573	
TR-15	101134. 493	96023. 142	

仮BM標高一覧表

点　名	標　高
KBM. 1	30. 009
KBM. 2	28. 848
KBM. 3	31. 202
KBM. 4	28. 187
KBM. 5	31. 108
KBM. 6	25. 147
KBM. 7	25. 900
KBM. 8	25. 749
KBM. 9	25. 156
KBM. 10	26. 803

施工延長（測量中心線）L=280. 0m
基礎コンクリートB型（低水護岸）L=255. 46m
16号横帯工（低水）
17号横帯工（低水）
18号横帯工（低水）
19号横帯工（低水）
低水護岸工（護岸ブロック）L=252. 06m
天端コンクリートB型 L=252. 03m
平張コンクリート（低水護岸天端）A=974. 4m2
小口止工（低水）N=1
境界工（陸側）L=206. 49m
境界工（川側）L=34. 57m
As舗装 A=119. 0m2
基礎コンクリートA型（表法護岸）L=73. 17m
表法護岸工（護岸ブロック）L=73. 32m、
植生工（張芝）A=182. 9m2
16号横帯工（表法）
天端コンクリートA型 L=23. 08m
、平張コンクリート（壁式特殊堤沿い）A=188. 8m2
1号壁式特殊堤 L=53. 10m
天端被覆工（As舗装）A=387. 7m2
2号壁式特殊堤 L=18. 82m
3号壁式特殊堤 L=26. 90m
車道舗装（As）W=1. 5m
L=27. 0m、A=40. 5m2
白線復旧 L=27. 0m
カッター工 L=28. 5m
流末排水工（NO. 42）付近
ふとんかご（L2000xB1200xH500）N=4
間詰石（捨石10～200kg）V=1. 0m3
フラップゲート（φ600用）N=1
重圧管φ600 L=18. 60m
車道舗装（As）W=3. 0m
L=3. 0m、A=9. 0m2
白線復旧 L=3. 0m
カッター工 L=7. 5m
4号壁式特殊堤 L=108. 98m
流末排水工（NO. 47付近）
1号集水桝 N=1、2号集水桝 N=1
1号U型水路 L=10. 40m、
重圧管φ600 N=1. 49m、HP管φ300 L=1. 17m
1号L型水路 L=11. 21m
5号壁式特殊堤 L=39. 14m
4号壁式特殊堤 L=25. 83m
5号壁式特殊堤 L=39. 14m
4-1号壁式特殊堤 L=6. 09m
大型土のう　1ｔ型　N=36袋
大型土のう　1ｔ型　N=110袋
大型土のう　1ｔ型　N=60袋
大型土のう　1ｔ型　N=11袋
工事用道路　W=4. 0m
植生工（張芝）A=381. 7m2
法尻補強ブロック L=19. 61m
ドレーン工 L=19. 61m
8号堤脚水路（300x300）L=46. 68m

【当初設計図面】

工事名	Ｒ７阿土　那賀川　阿南・十八女 河川改修工事（１）（担い手確保型）		
路線名等	那賀川		
工事箇所	阿南市十八女町大屋（第１分割）		
図面名	撤去工　平面図		
縮尺	1:500	図面番号	16 / 18
会社名			
事業者名	徳島県南部総合県民局 県土整備部（阿南）		

撤去工　展開図

S=1:250

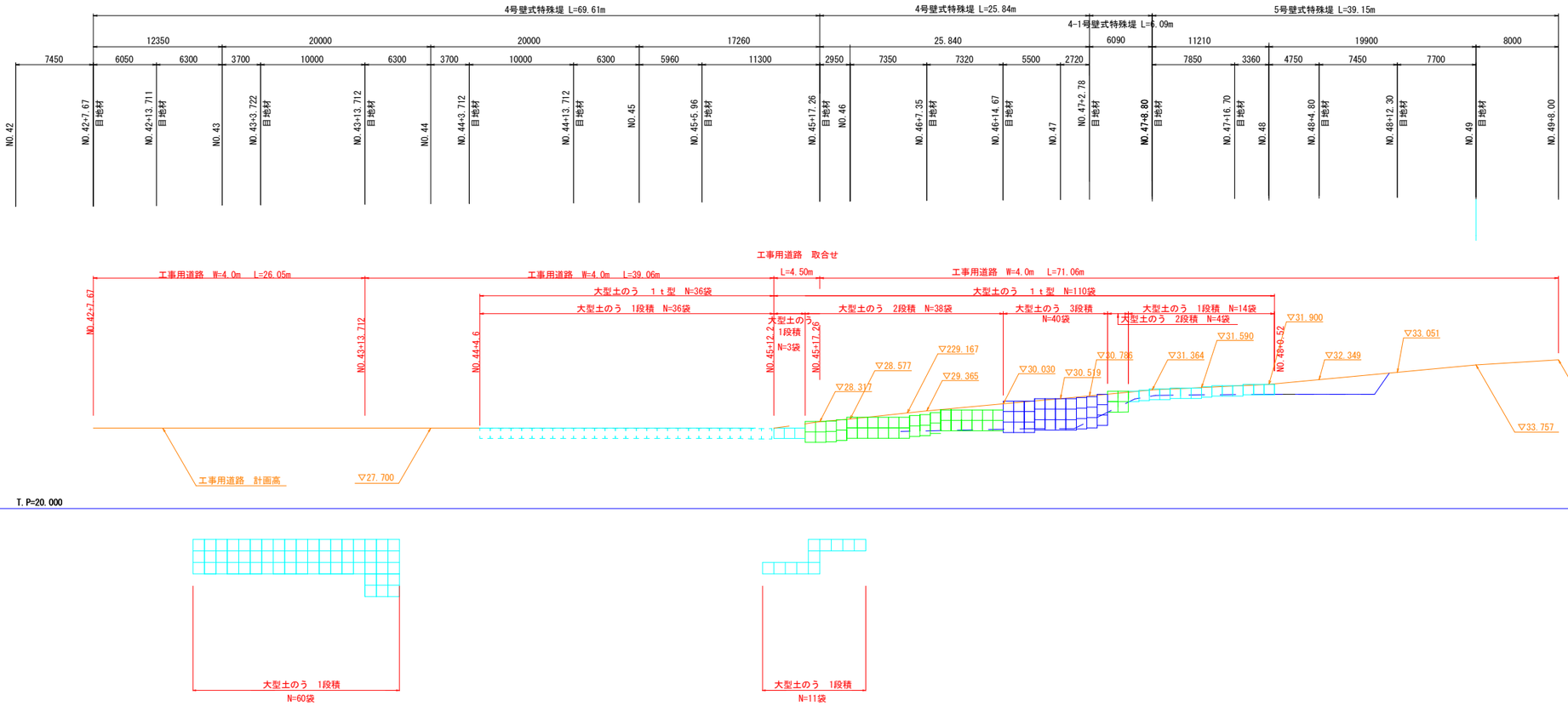

注記）
・点間距離は、cm単位で四捨五入する。

【当初設計図面】

工事名	Ｒ７阿土　那賀川　阿南・十八女 河川改修工事（１）（担い手確保型）		
路線名等	那賀川		
工事箇所	阿南市十八女町大屋（第１分割）		
図面名	壁式特殊堤展開図		
縮　尺	1:250	図面番号	17 / 18
会社名			
事業者名	徳島県南部総合県民局 県土整備部　（阿南）		

伐木除根工　平面図 S=1:500

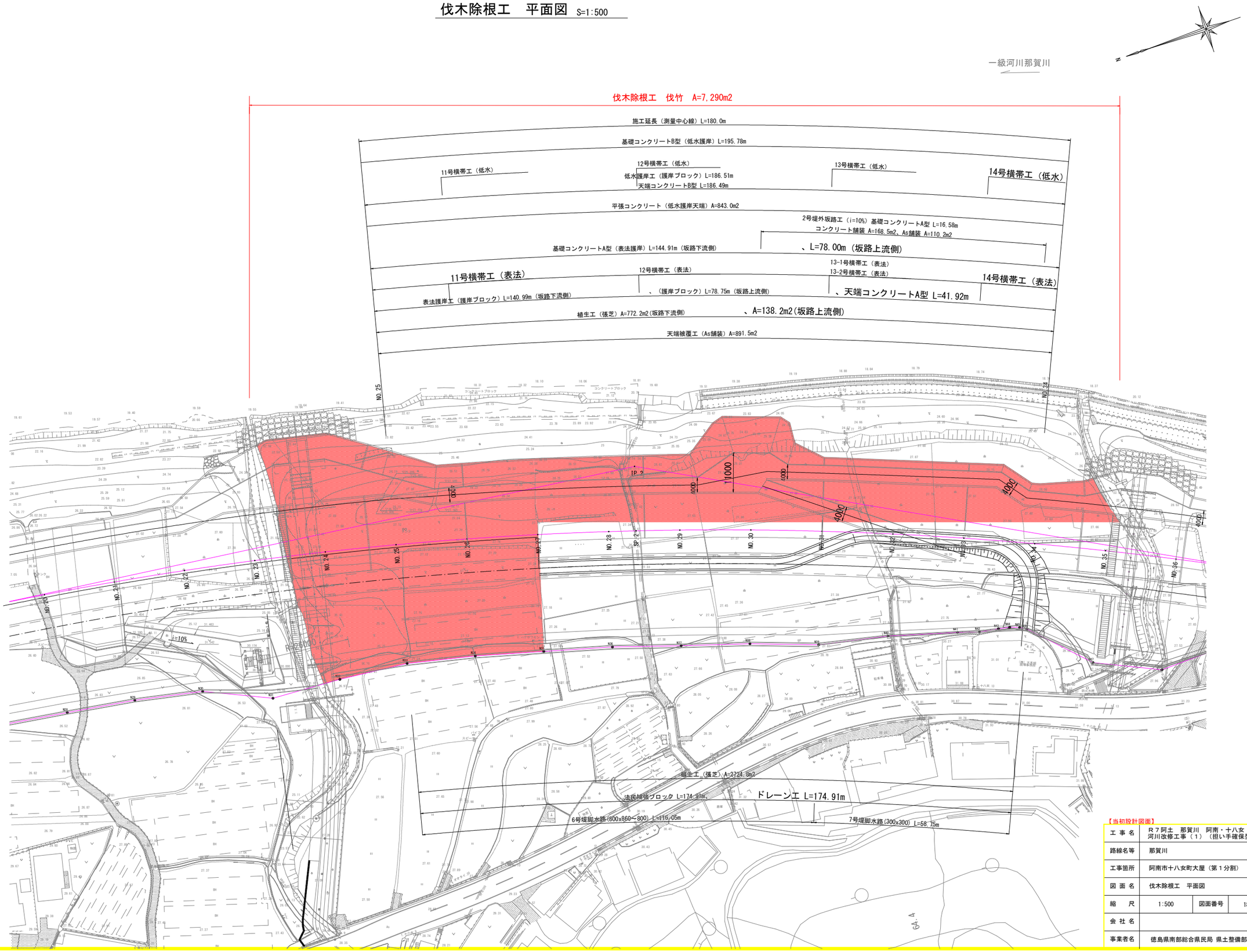

【当初設計図面】

工 事 名	Ｒ７阿土　那賀川　阿南・十八女 河川改修工事（１）（担い手確保型）		
路線名等	那賀川		
工事箇所	阿南市十八女町大屋（第１分割）		
図 面 名	伐木除根工　平面図		
縮　尺	1:500	図面番号	18 / 18
会 社 名			
事業者名	徳島県南部総合県民局 県土整備部（阿南）		